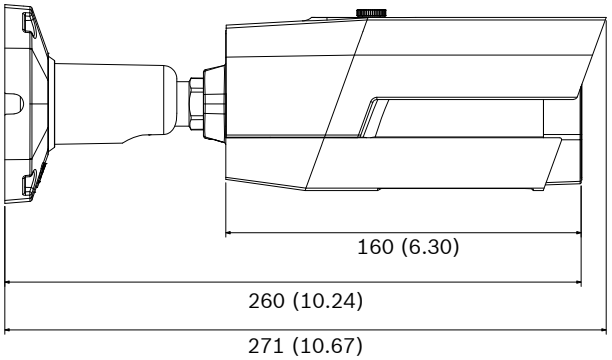
160 (6.30)
260 (10.24)
271 (10.67)

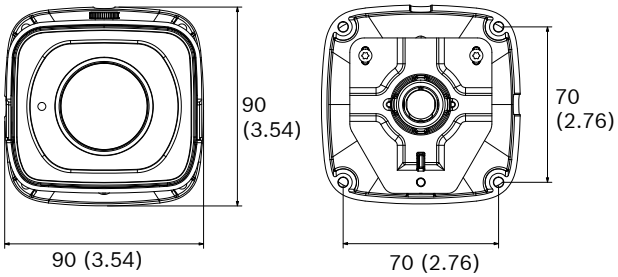
90
(3.54)
90 (3.54)
70
(2.76)
70 (2.76)